Einbauhinweise | Installation Instruction | Instructuions de montage | Instrucciones de montaje

de Dichtungssätze
en Sets of seals
fr Kits de joints
es Juegos de juntos

F 026 T03 030

BOSCH

Pos.	Qty.	Dimension	0 418 078 999 PES 8KL 75/120 L13	0 418 078 998 PES 8KL 75/120 L17	0 418 078 993 PES 8KL 75/120 L17W	0 418 078 996 PES 8KL 75/120 L17X	0 418 078 995 PES 8KL 75/120 L17Y	0 418 078 997 PES 8KL 75/120 L17Z	0 418 078 994 PES 8KL 75/120 L26	0 418 078 992 PES 8KL 75/120 L27Y
16	8	18 x 12 x 3	x	x	x	x	x	x	x	x
23	1		x	x	x	x	x	x	x	x
34	2	A14 x 18 Cu	x	x	x	x	x	x	x	x
42	1		x	x	x	x	x	x	x	x
52	1		x	x	x	x	x	x	x	x
52/1	1	(ohne Abbildung, not illustrated)	x	x	x	x	x	x	x	x
68	2	A8 x 12 Cu	x	x	x	x	x	x	x	x
82	8	A6 x 10 Cu	x	x	x	x	x	x	x	x
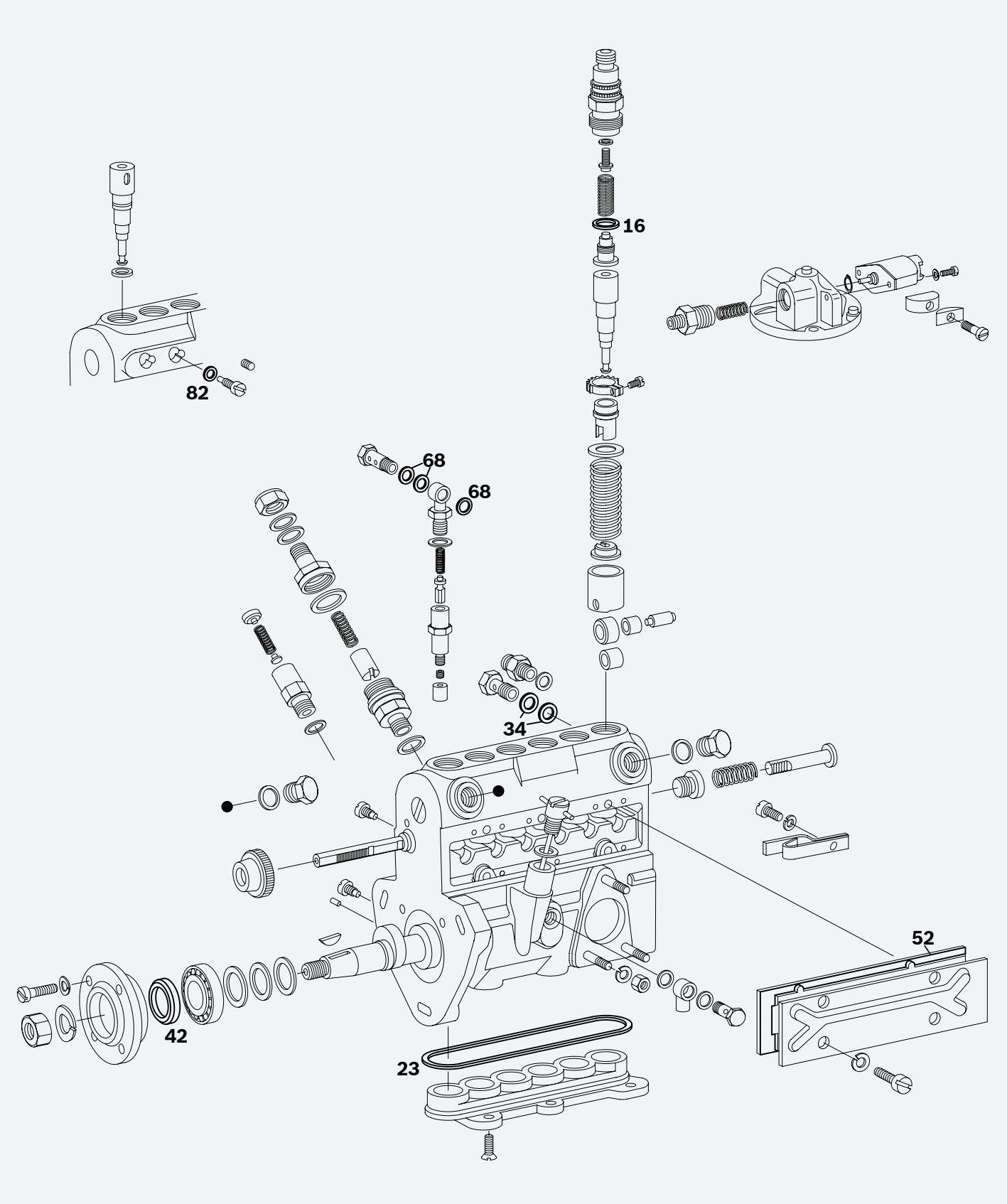
Fig. 1